6

М 1:2,5

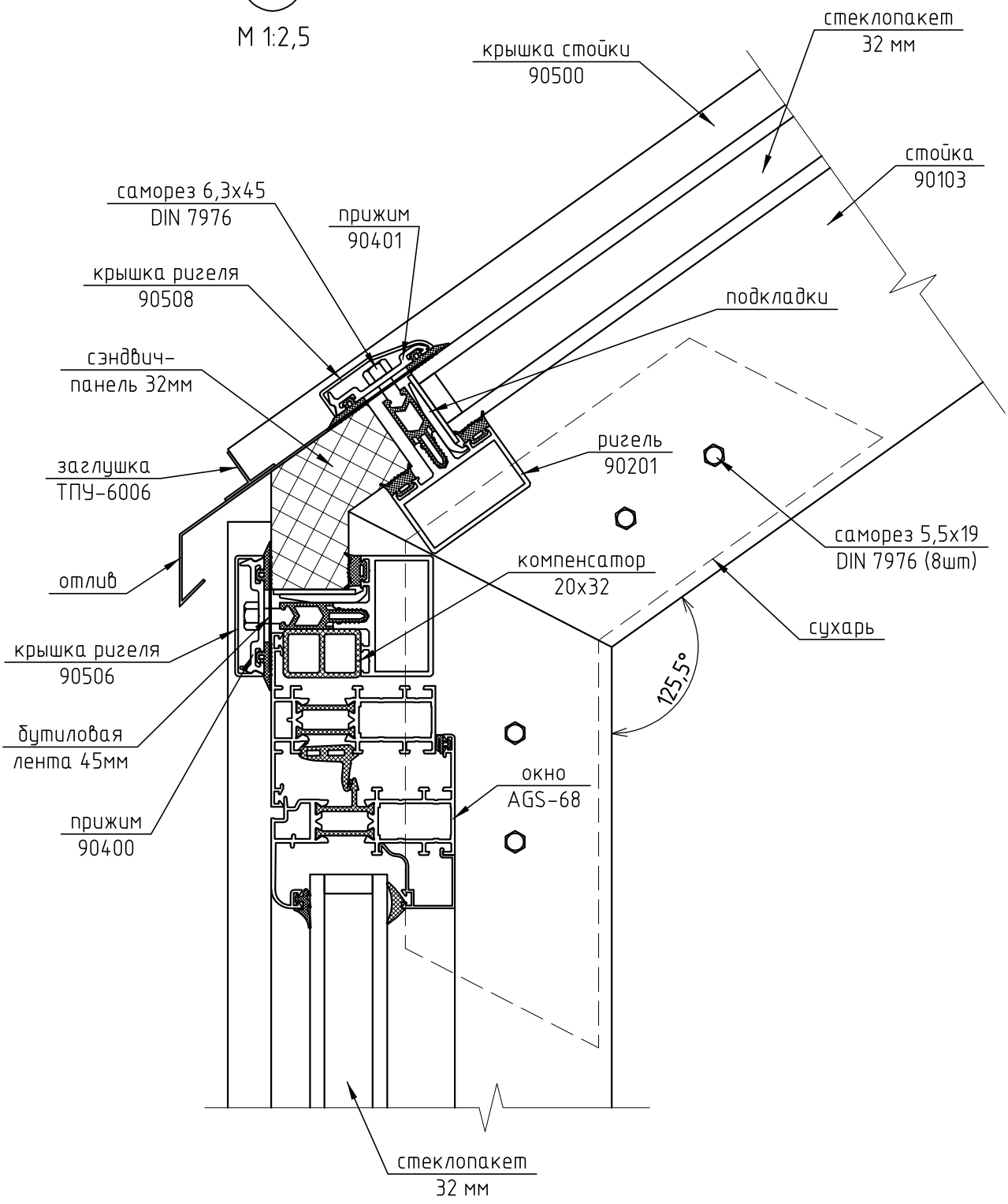

Изм.	Кол. уч.	Лист	№ док.	Подп.	Дата
Разраб.		Марков			
Проверил		Шимаров			

244-01-КМ

Частный жилой дом по адресу: МО, Нарофоминский р-н, д. Хлопово, с/т Десна, ул. Сегал, д.4

Зимний сад

Стадия	Лист	Листов
П	11	

Узел 6

ООО "Алрейн"