Установка опорных подкладок стеклопакетов

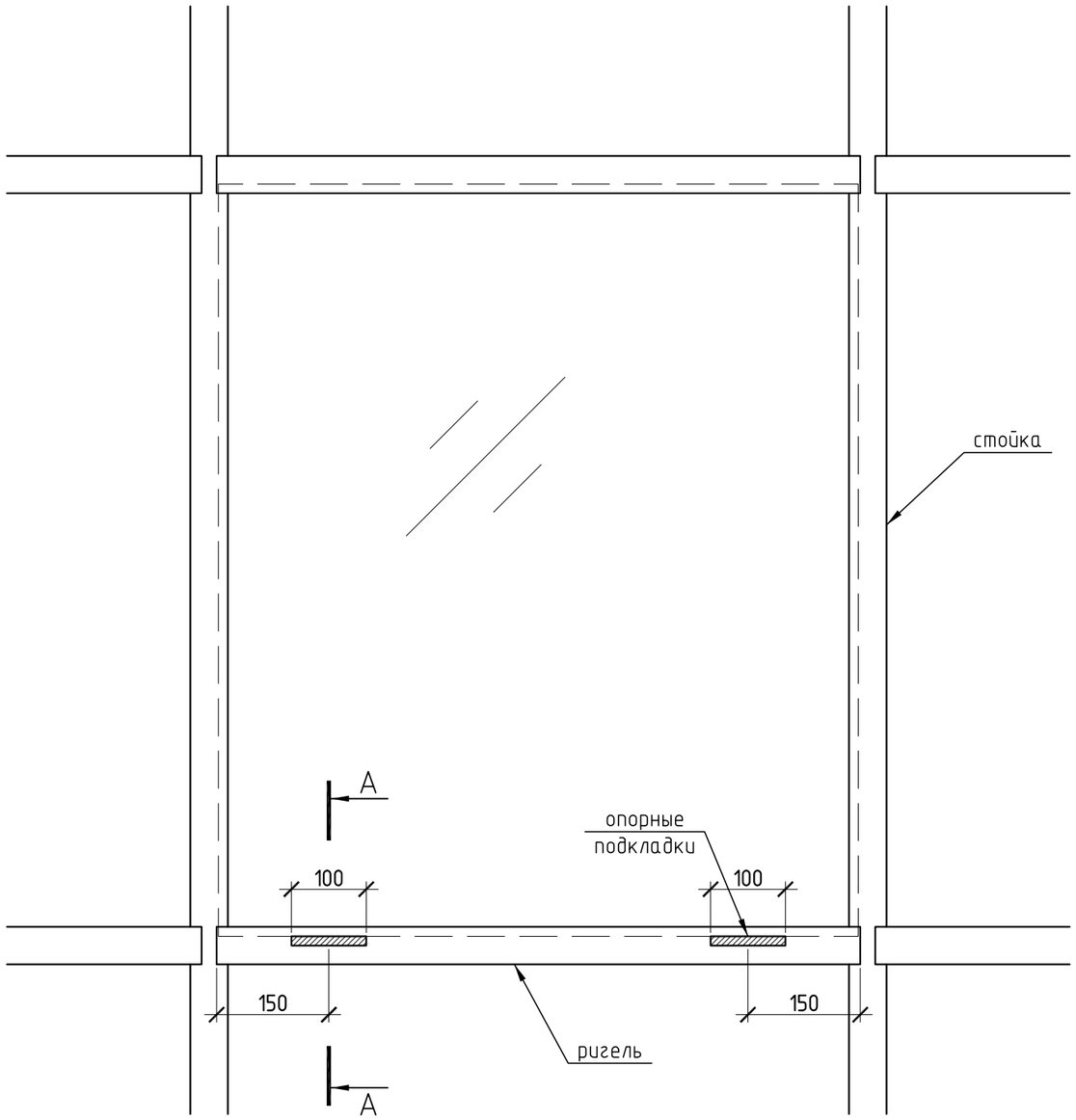

А–А

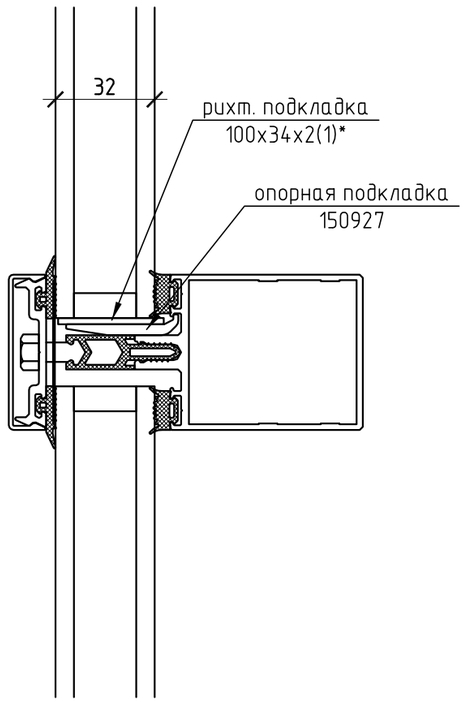

1) * – Толщина рихтовочных подкладок подбирается по месту.

Изм.	Кол. уч.	Лист	№ док.	Подп.	Дата	Загородный жилой дом по адресу: Краснопахорский с.о., дер. Красная Пахра, уч. №7			
Разраб.		Марков				Зимний сад	Стадия	Лист	Листов
Проверил		Шимаров					Р	21	
						Установка опорных подкладок стеклопакетов	ООО "Алрейн"		