Внешний вид

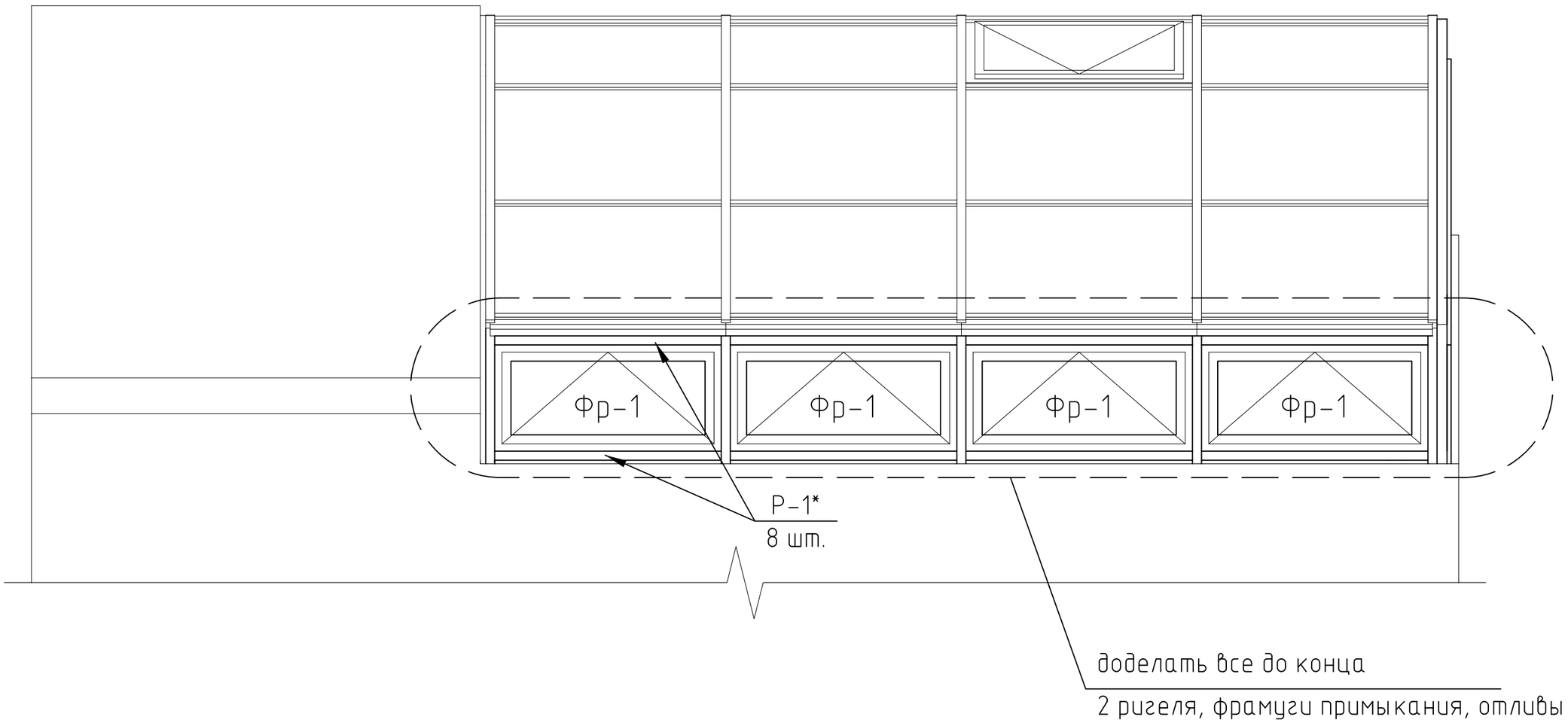

Изм.	Кол. уч.	Лист	№ док.	Подп.	Дата	Калачево 2		
						Зимний сад	Стадия	Лист	Листов
						ООО "Алрейн"		

Копировал

А3

Общий вид

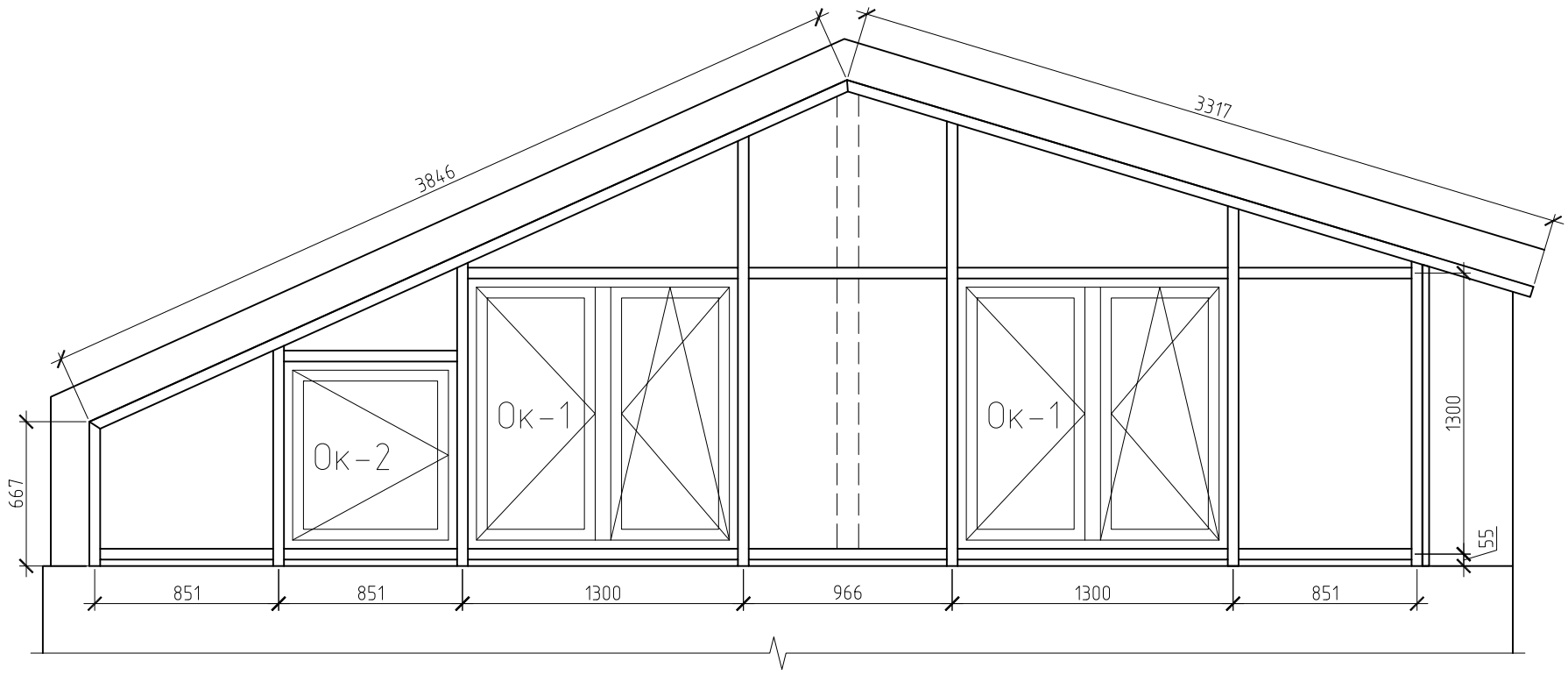

Вид в плане

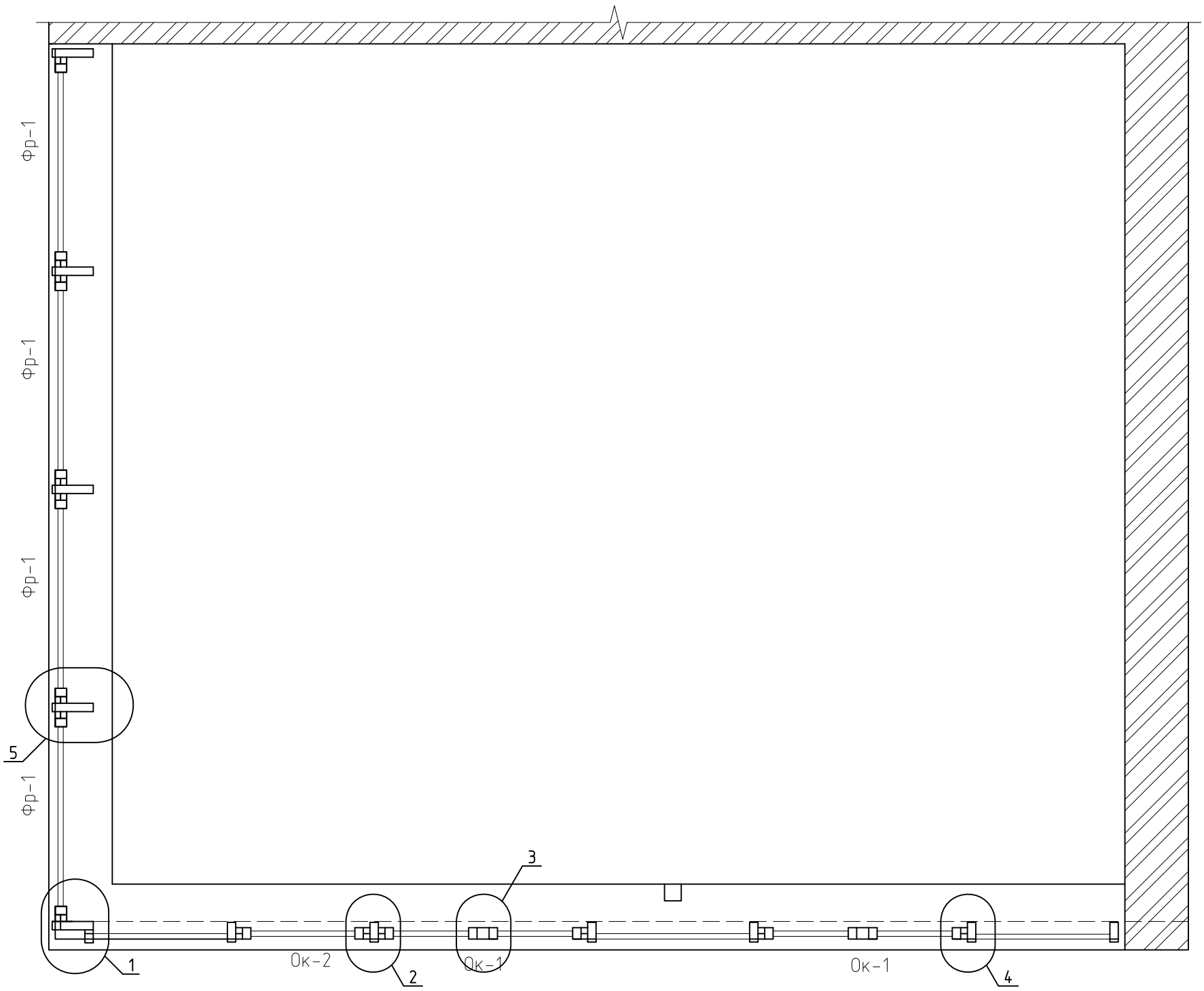

Изм.	Кол. уч.	Лист	№ док.	Подп.	Дата

Калачево 2

Зимний сад

Стадия	Лист	Листов

ООО "Алрейн"

Копировал

А3

Маркировка

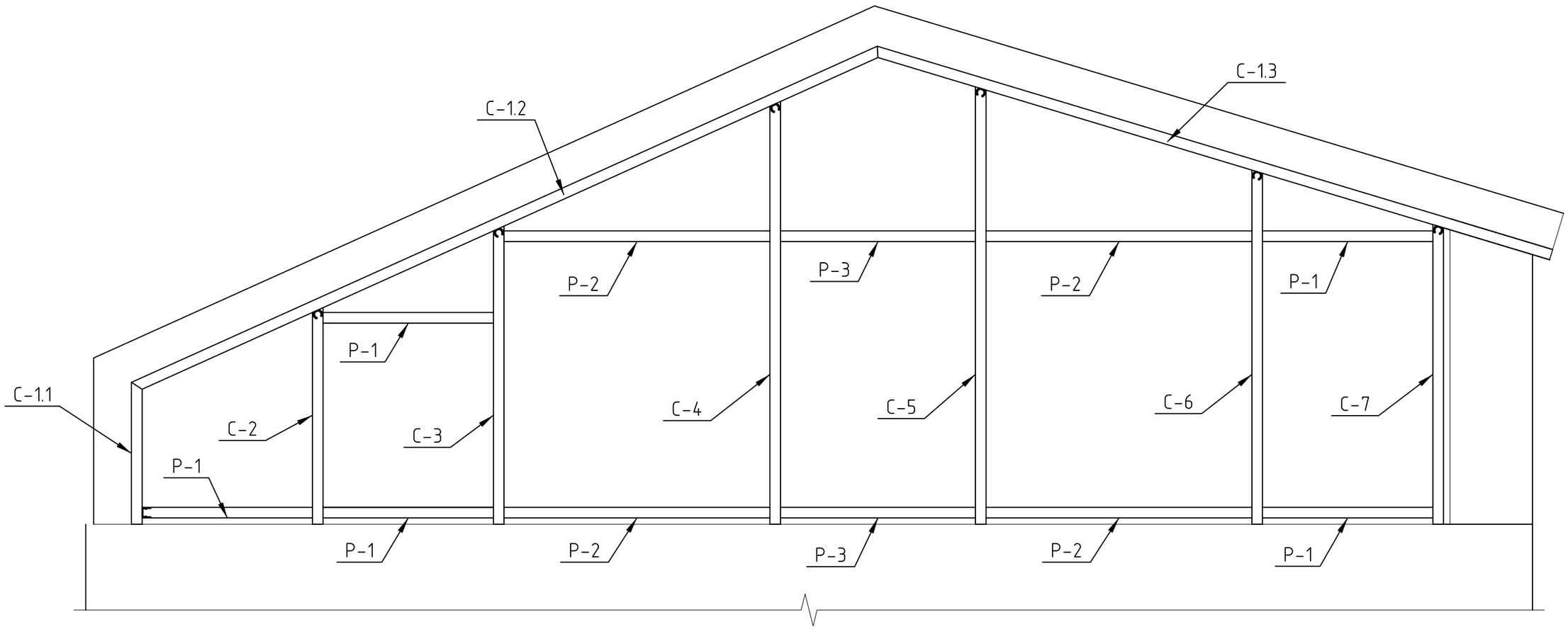

Изм.	Кол. уч.	Лист	№ док.	Подп.	Дата	Калачево 2		
						Зимний сад	Стадия	Лист	Листов
						ООО "Алрейн"		

Копировал

А3

Разметка сухарей

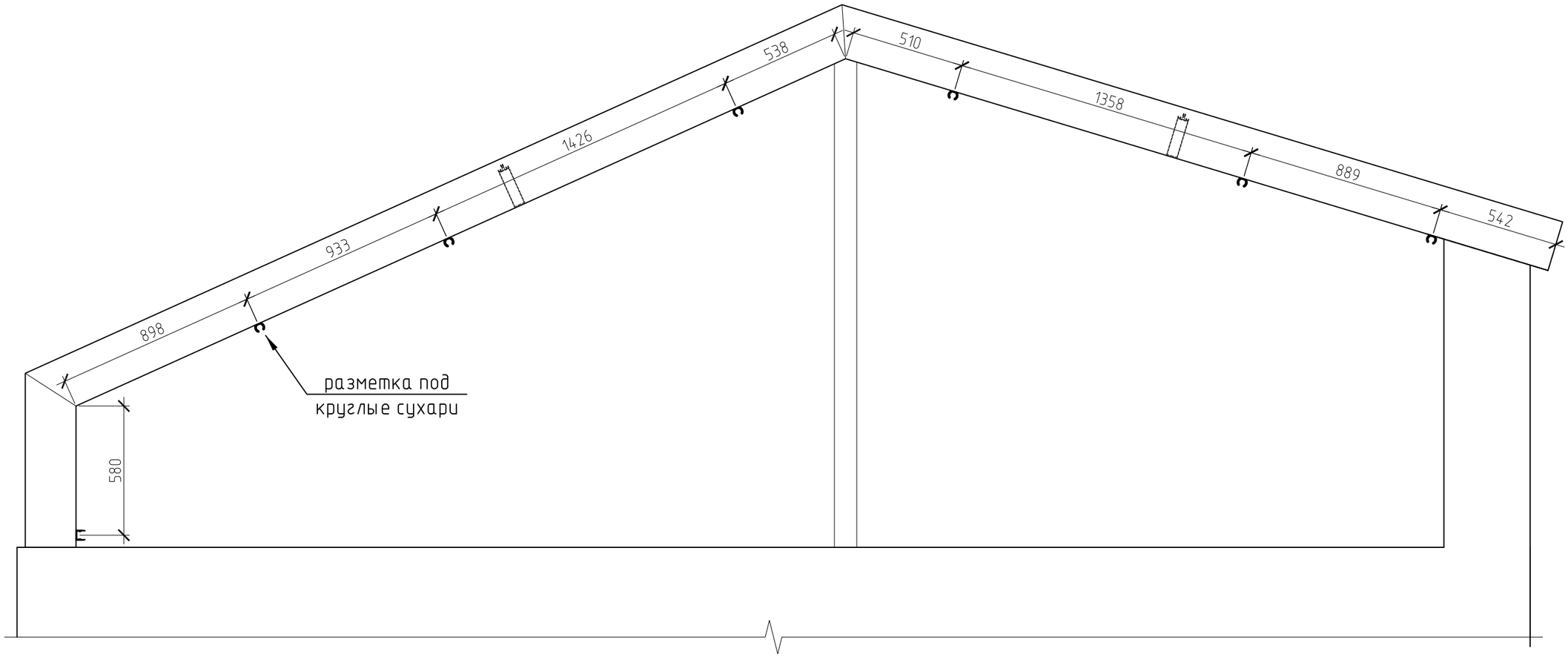

Изм.	Кол. уч.	Лист	№ док.	Подп.	Дата	Калачево 2		
						Зимний сад	Стадия	Лист	Листов
							ООО "Алрейн"	

Копировал

А3

1

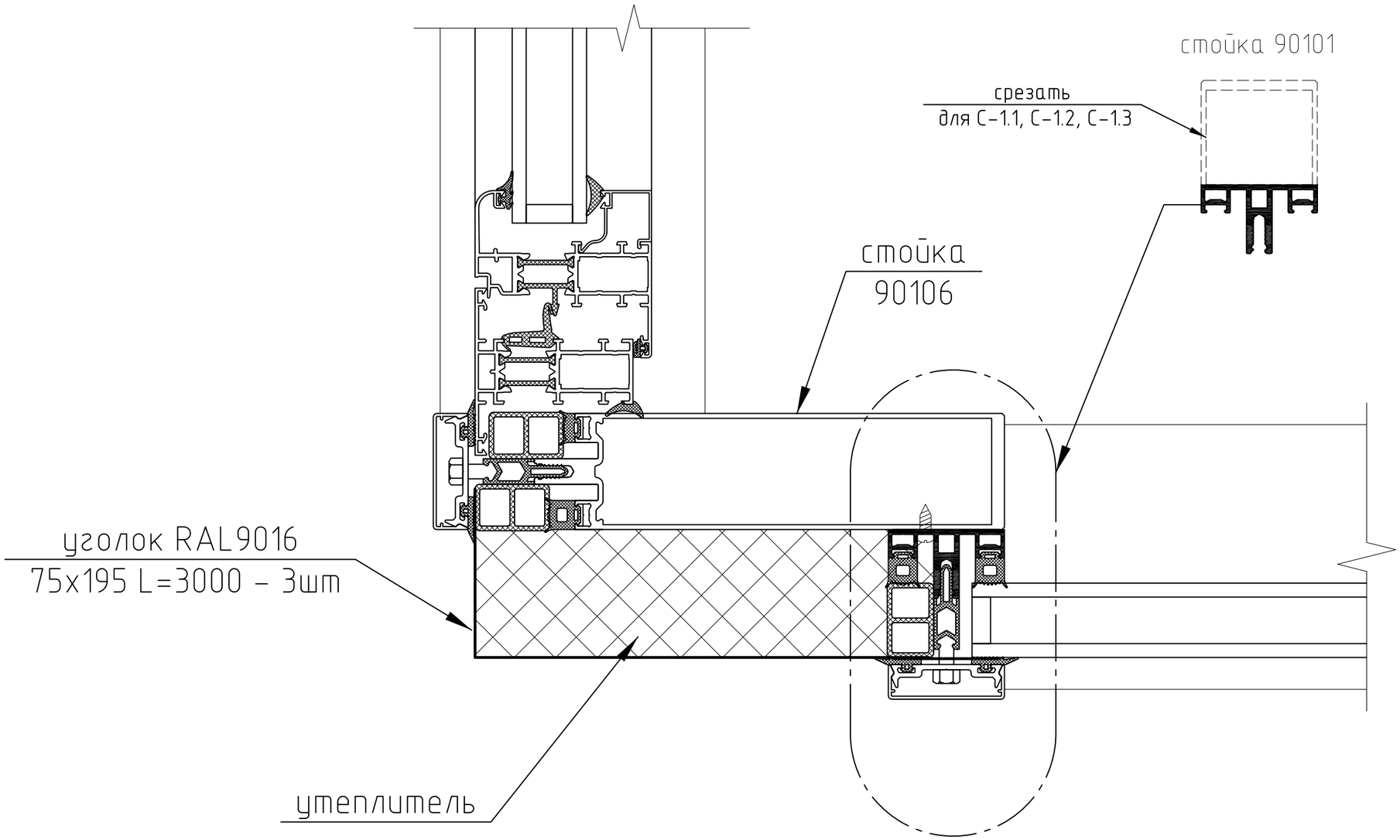

Изм.	Кол. уч.	Лист	№ док.	Подп.	Дата	Калачево 2		
						Зимний сад	Стадия	Лист	Листов
						ООО "Алрейн"		

Копировал

А3

2

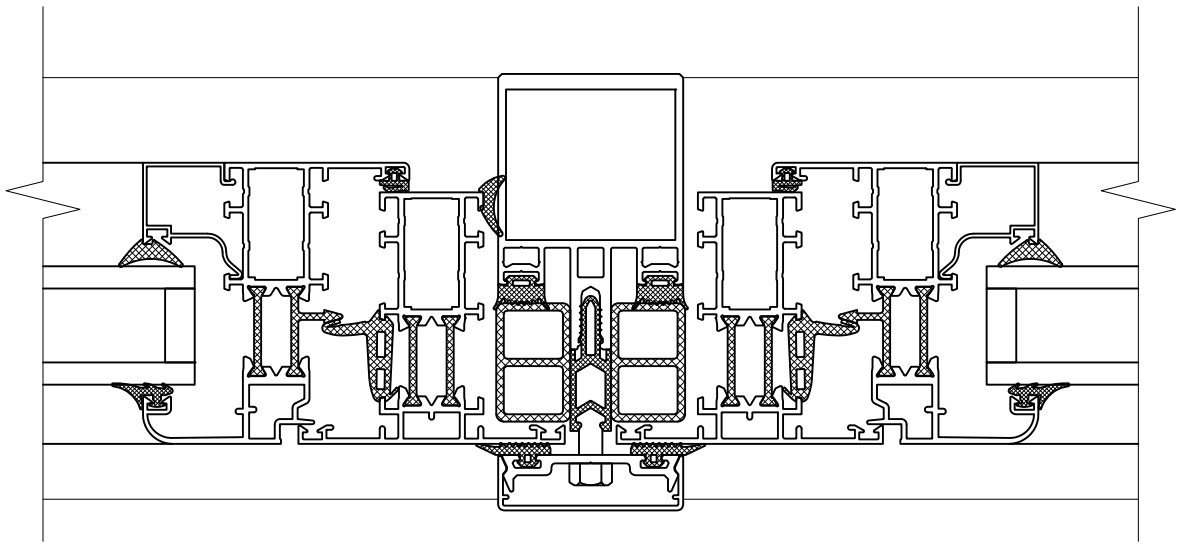

3

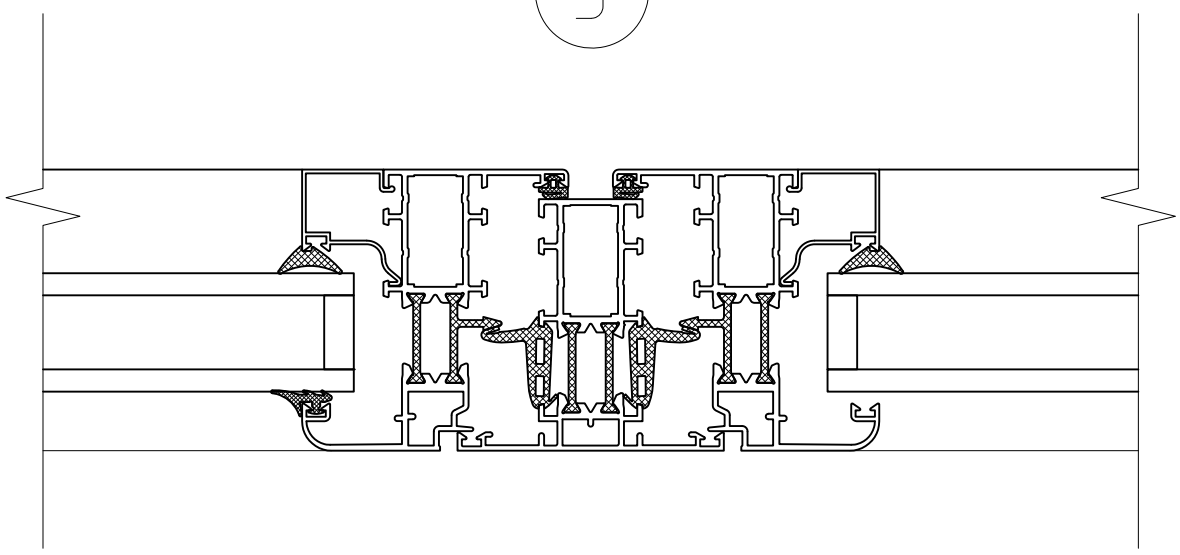

4

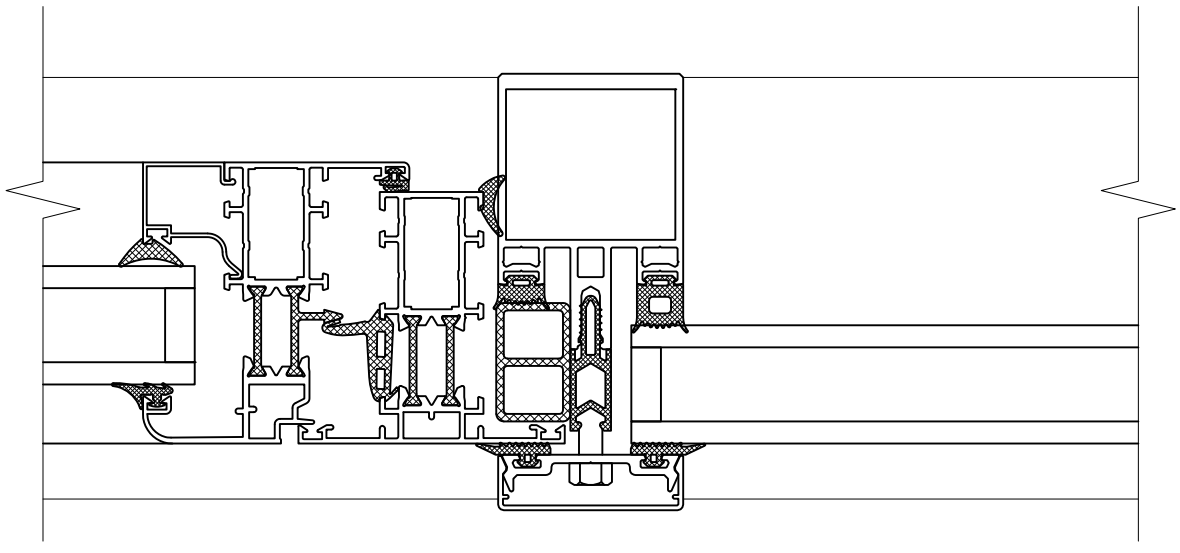

Изм.	Кол. уч.	Лист	№ док.	Подп.	Дата	Калачево 2		
						Зимний сад	Стадия	Лист	Листов
						ООО "Алрейн"		

Копировал

А3

5

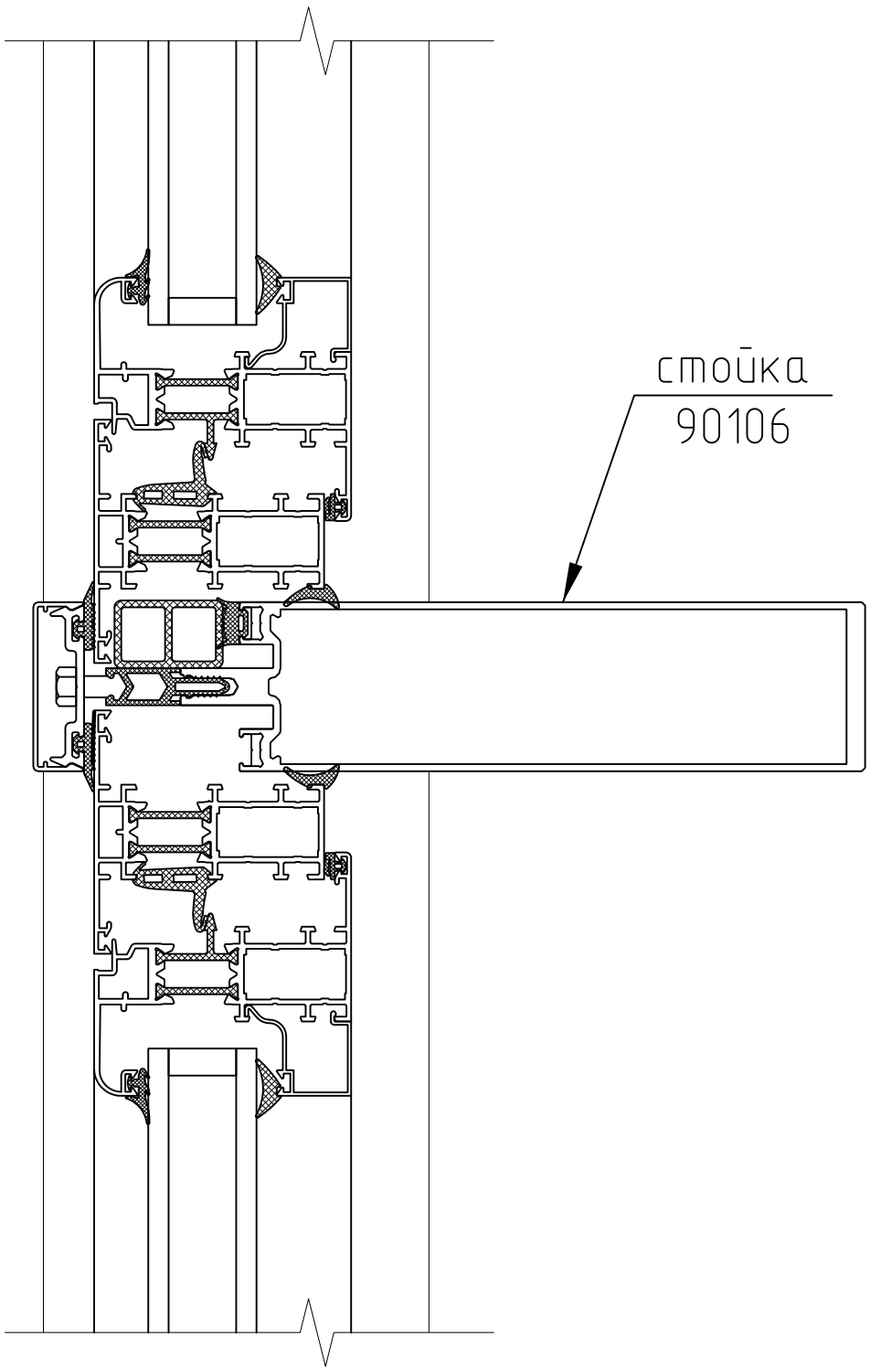

Изм.	Кол. уч.	Лист	№ док.	Подп.	Дата	Калачево 2		
						Зимний сад	Стадия	Лист	Листов
						ООО "Алрейн"		

Копировал

А3

Вид снаружи

Стойки 90101

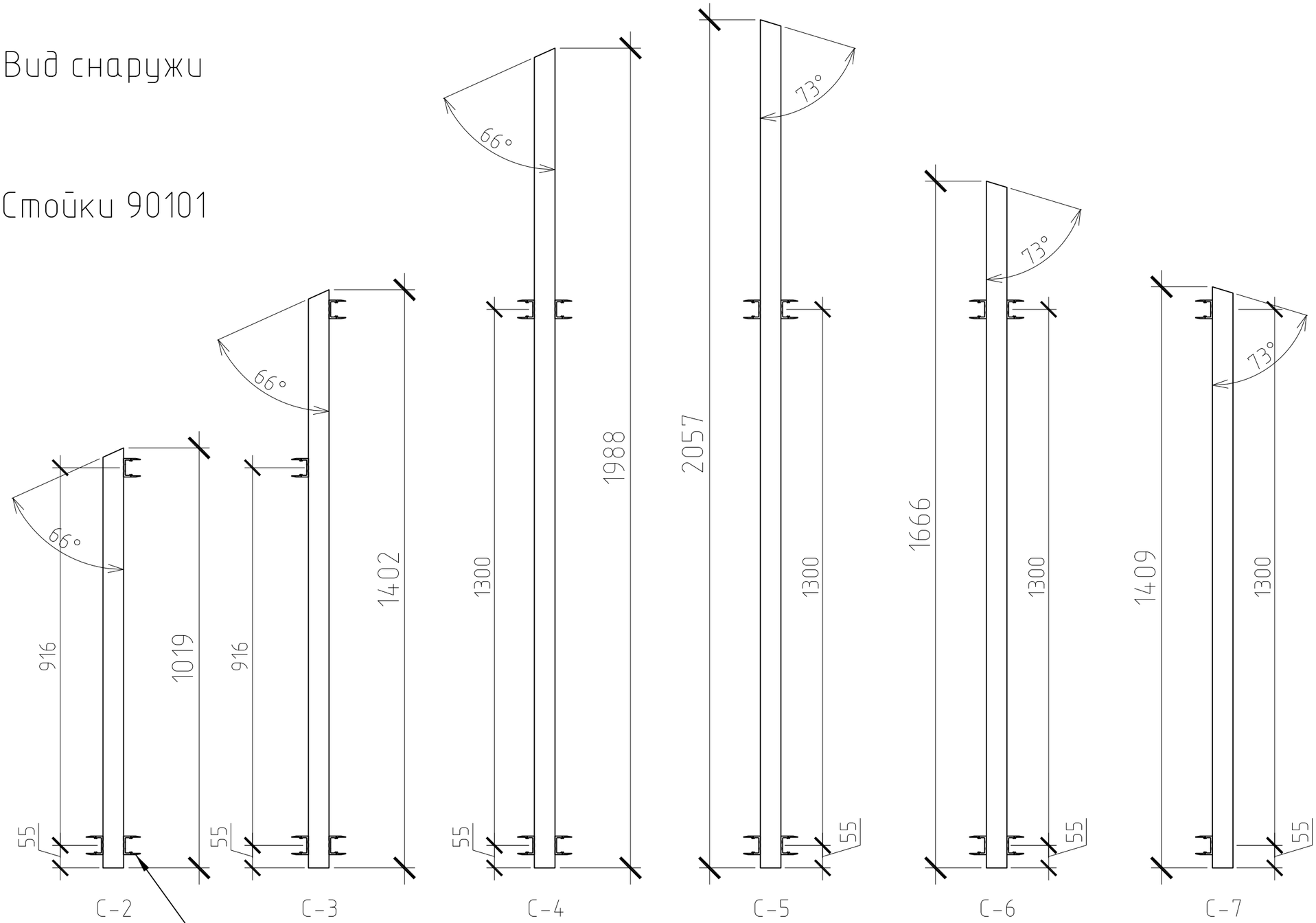

Сухарь
Всего 22 шт

Изм.	Кол. уч.	Лист	№ док.	Подп.	Дата	Калачево 2		
Разраб.		Марков				Зимний сад	Стадия	Лист	Листов
Проверил							КМД		
						ООО "Алрейн"		

Копировал

А3

С-1.1

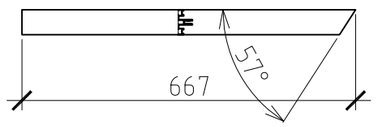

стойка 90101

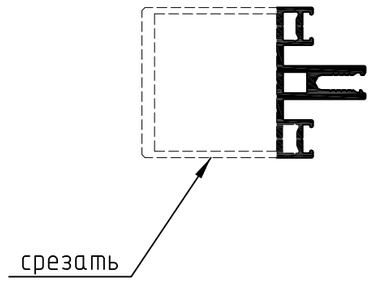

С-1.2

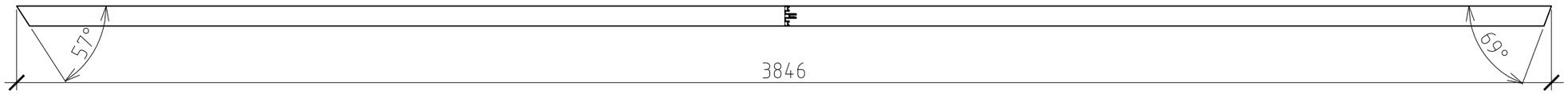

С-1.3

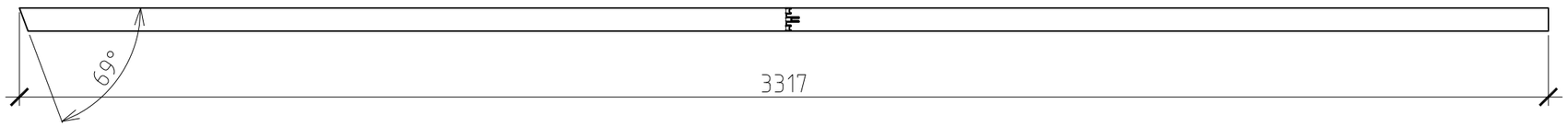

						Калачево 2		
Изм.	Кол. уч.	Лист	№ док.	Подп.	Дата			
Разраб.		Марков				Зимний сад	Стадия	Лист	Листов
Проверил							КМД		
						ООО "Алрейн"		

Копировал

А3

Обработка торцов ригелей 90202

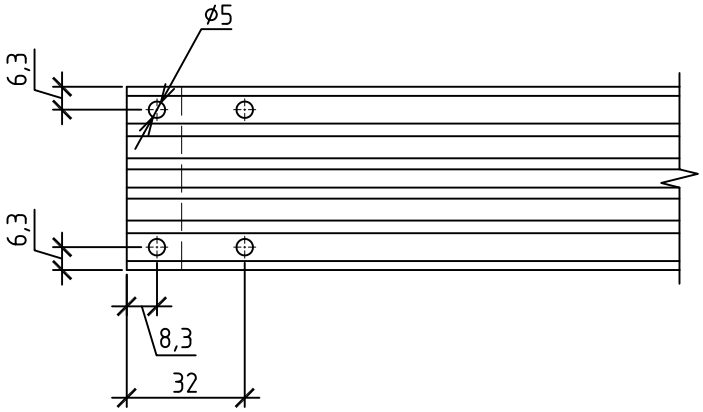

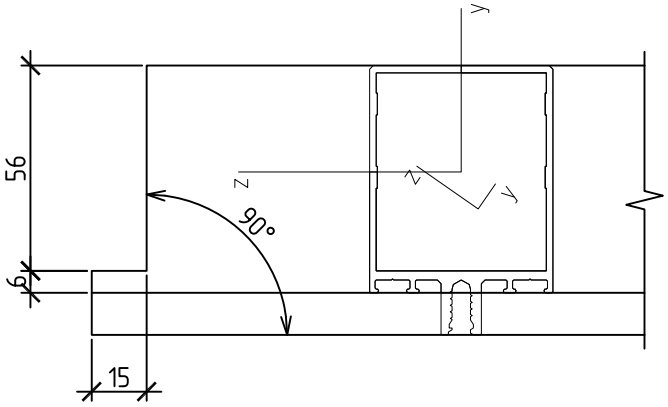

Ригель	Длина, мм	шт.
Р-1*	1282	8
Р-1	830	5
Р-2	1279	4
Р-3	945	2

Изм.	Кол. уч.	Лист	№ док.	Подп.	Дата	Калачево 2			
Разраб.		Марков				Зимний сад	Стадия	Лист	Листов
Проверил							КМД		
						ООО "Алрейн"			

Копировал A4

Наименование единиц измерения:

Сводный отчет

Материал	Суммарная длина заготовок	Суммарная длина деталей	Суммарная длина распределенных деталей	Суммарная длина остатков	Суммарная длина отходов
стойка 90101	20340	17371	17371 (100.0%)		2924 (14.4%)

Заданный материал

№ в таблице	Материал	Длина	Ширина режущей части	Кол-во	Размещено	Примечание
1	стойка 90101	6780	5	3	3	

Заданные детали

№ в таблице	Материал	Длина	Кол-во	Размещено	Примечание
1	стойка 90101	667	1	1	С-1.1
2	стойка 90101	3846	1	1	С-1.2
3	стойка 90101	3317	1	1	С-1.3
4	стойка 90101	1019	1	1	С-2
5	стойка 90101	1402	1	1	С-3
6	стойка 90101	1988	1	1	С-4
7	стойка 90101	2057	1	1	С-5
8	стойка 90101	1666	1	1	С-6
9	стойка 90101	1409	1	1	С-7

Диаграммы

1	4	9	8	6

стойка 90101, Длина-6780 , Кол-во деталей-5, Кол-во копий-1, Остаток-6 (0.1%) Примечание-

Детали

№	Длина	Координата	Примечание
1	667	0	С-1.1
4	1019	672	С-2
9	1409	1696	С-7
8	1666	3110	С-6
6	1988	4781	С-4
	6	6774	*Остаток*

7	2	

стойка 90101, Длина-6780 , Кол-во деталей-2, Кол-во копий-1, Остаток-867 (12.8%) Примечание-

Детали

№	Длина	Координата	Примечание
7	2057	0	С-5
2	3846	2062	С-1.2
	867	5913	*Остаток*

5	3	

стойка 90101, Длина-6780 , Кол-во деталей-2, Кол-во копий-1, Остаток-2051 (30.3%) Примечание-

Детали

№	Длина	Координата	Примечание
5	1402	0	С-3
3	3317	1407	С-1.3
	2051	4729	*Остаток*

Наименование единиц измерения:

Сводный отчет

Материал	Суммарная длина заготовок	Суммарная длина деталей	Суммарная длина распределенных деталей	Суммарная длина остатков	Суммарная длина отходов
ригель 90202	27120	21412	21412 (100.0%)		5613 (20.7%)

Заданный материал

№ в таблице	Материал	Длина	Ширина режущей части	Кол-во	Размещено	Примечание
1	ригель 90202	6780	5	4	4	

Заданные детали

№ в таблице	Материал	Длина	Кол-во	Размещено	Примечание
1	ригель 90202	1282	8	8	Р-1*
2	ригель 90202	830	5	5	Р-1
3	ригель 90202	1279	4	4	Р-2
4	ригель 90202	945	2	2	Р-3

Диаграммы

ригель 90202, Длина-6780 , Кол-во деталей-7, Кол-во копий-1, Остаток-31 (0.5%) Примечание-

Детали

№	Длина	Координата	Примечание
2	830	0	Р-1
2	830	835	Р-1
2	830	1670	Р-1
2	830	2505	Р-1
2	830	3340	Р-1
1	1282	4175	Р-1*
1	1282	5462	Р-1*
	31	6749	*Остаток*

ригель 90202, Длина-6780 , Кол-во деталей-5, Кол-во копий-1, Остаток-345 (5.1%) Примечание-

Детали

№	Длина	Координата	Примечание
1	1282	0	Р-1*
1	1282	1287	Р-1*
1	1282	2574	Р-1*
1	1282	3861	Р-1*
1	1282	5148	Р-1*
	345	6435	*Остаток*

ригель 90202, Длина-6780 , Кол-во деталей-5, Кол-во копий-1, Остаток-357 (5.3%) Примечание-

Детали

№	Длина	Координата	Примечание
3	1279	0	Р-2
3	1279	1284	Р-2
3	1279	2568	Р-2
3	1279	3852	Р-2
1	1282	5136	Р-1*
	357	6423	*Остаток*

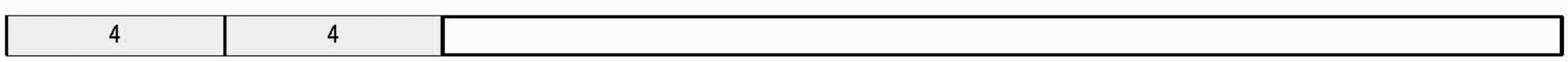

ригель 90202, Длина-6780 , Кол-во деталей-2, Кол-во копий-1, Остаток-4880 (72.0%) Примечание-

Детали

№	Длина	Координата	Примечание
4	945	0	Р-3
4	945	950	Р-3
	4880	1900	*Остаток*