Фонарь. 1 шт.
М 1:25.

Вид сверху.

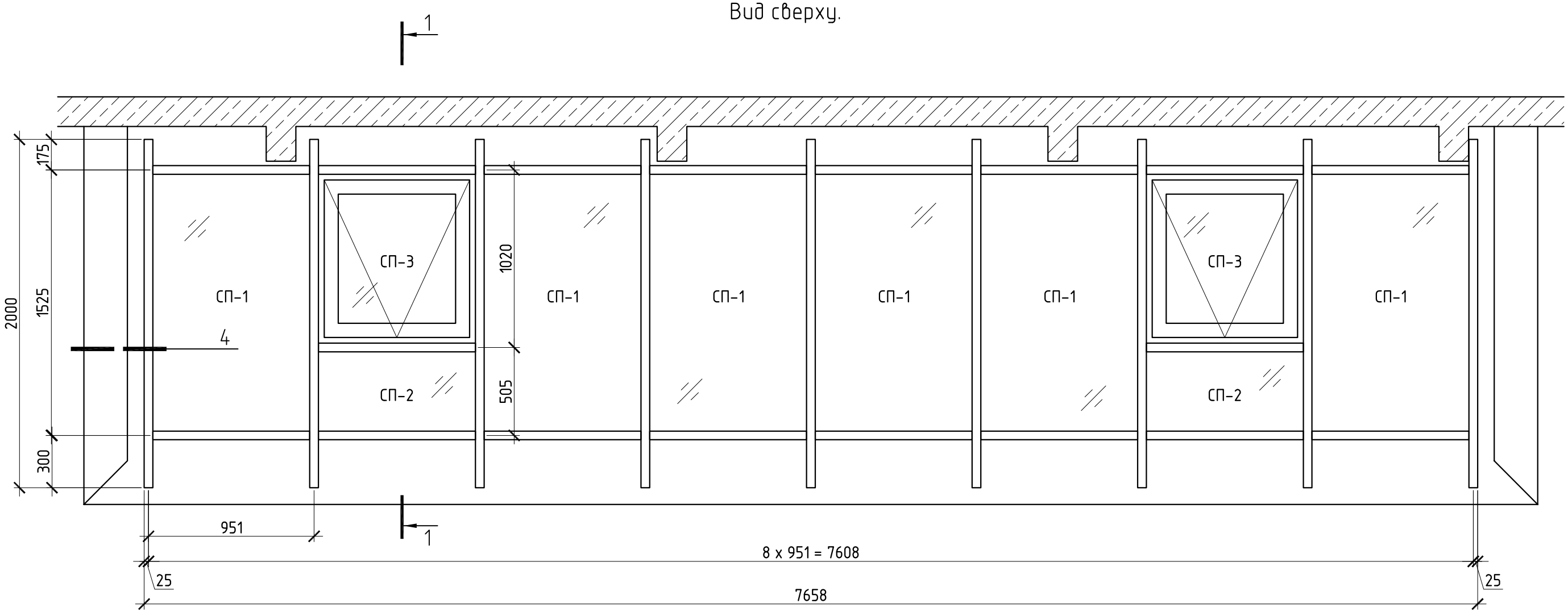

1–1

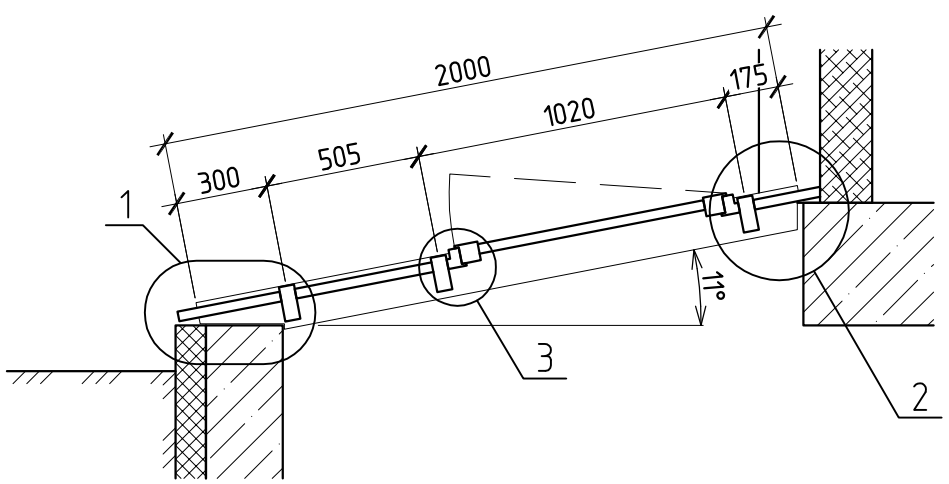

– стеклопакет прозрачный 32мм (6зак – 20 – 3.1.3LowE)

1) Цвет профиля – RAL 9007 (серый).
2) Вентлюки оборудованы электроприводом.

						21–01/09–18			
						Частный жилой дом по адресу: МО, г.о. Черноголовка, с. Макарово, ул. Якушовская, 9			
Изм.	Кол.уч.	Лист	№ док.	Подп.	Дата				
Разраб.		Марков				Фонарь	Стадия	Лист	Листов
Проверил		Шимаров					П	2	
						Вид сверху, разрез 1–1	ООО "Алрейн"		