3

М 1:2

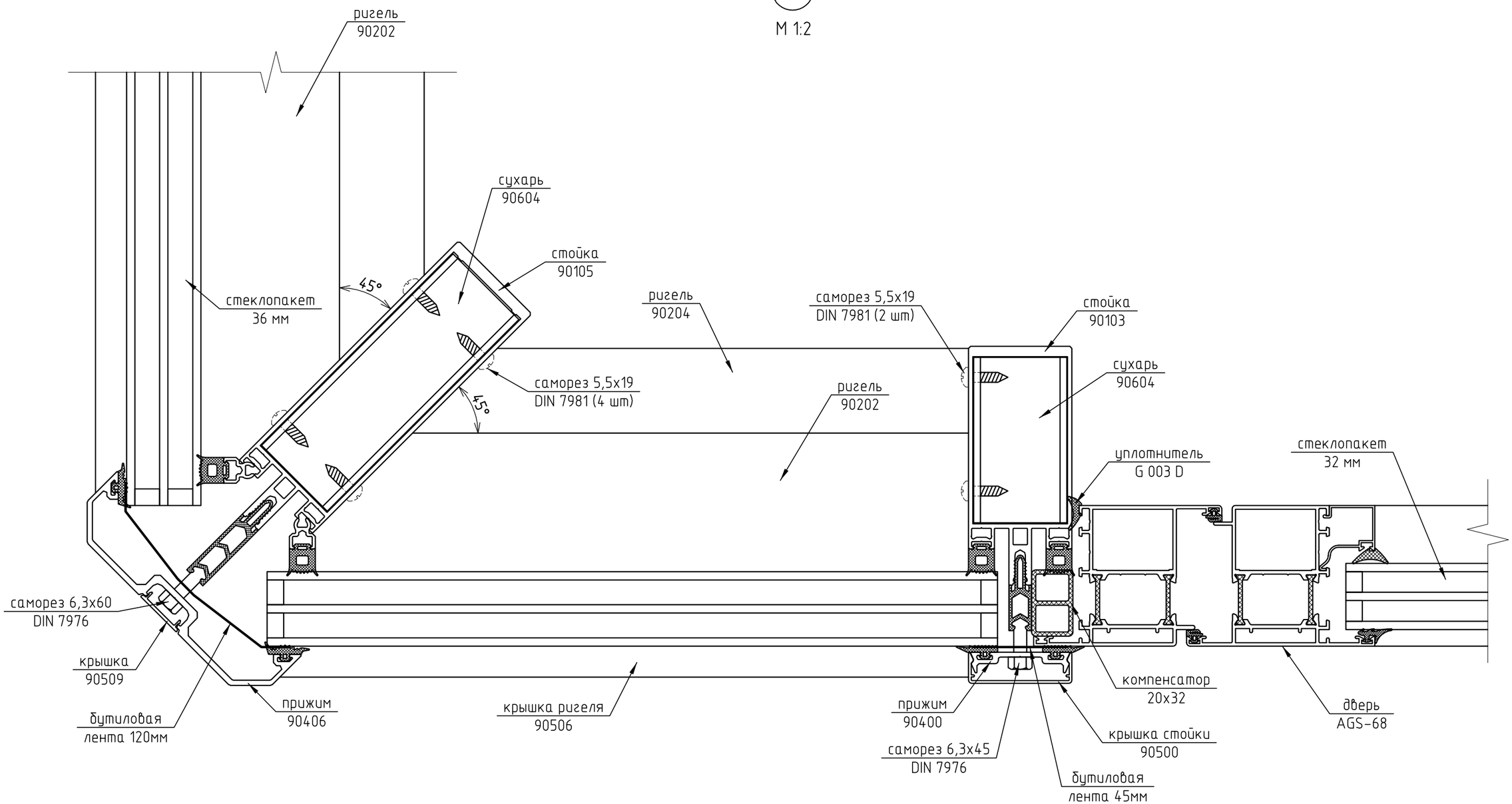

						Дог. 04-01/02-19		
						Частный жилой дом по адресу: д. Быково, ул. Речная, д. 2		
Изм.	Кол.уч.	Лист	№ док.	Подп.	Дата			
Разраб.		Марков				Зимний сад	Стадия	Лист	Листов
Проверил		Шимаров					П	7	
						Узел 3	ООО "Алрейн"		