Вид А

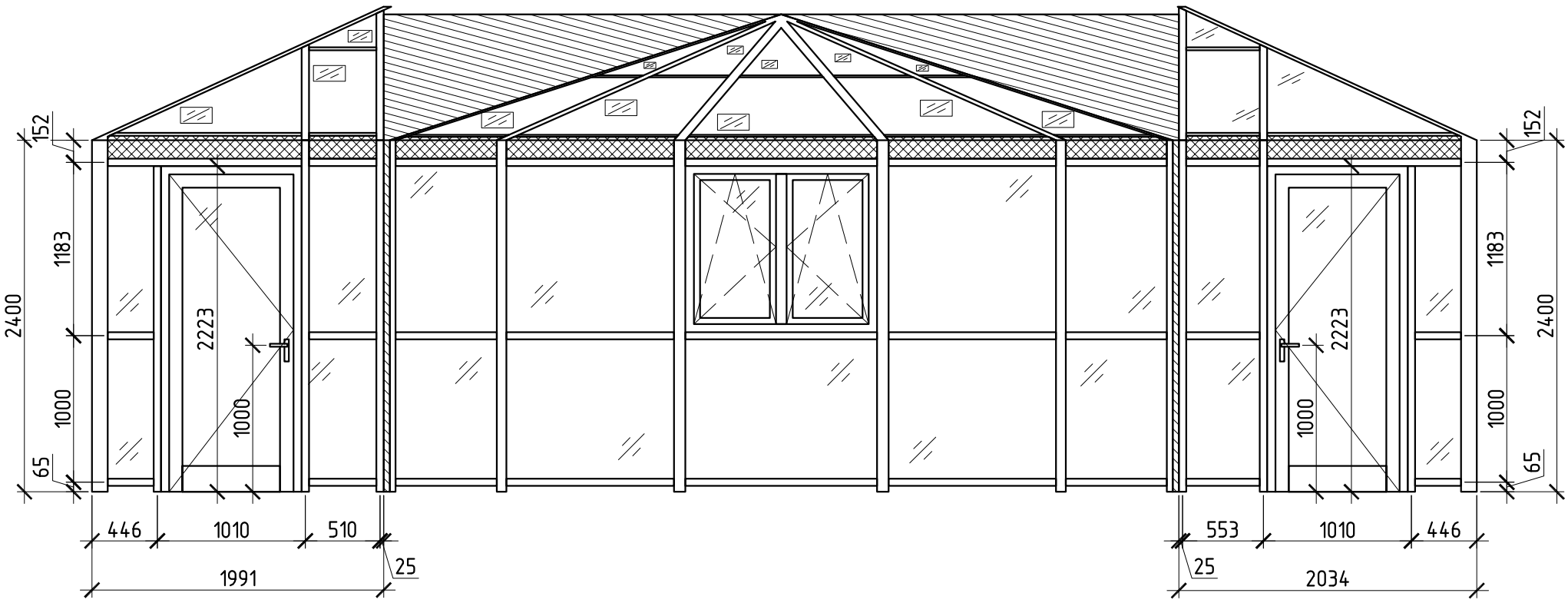

Вид Б

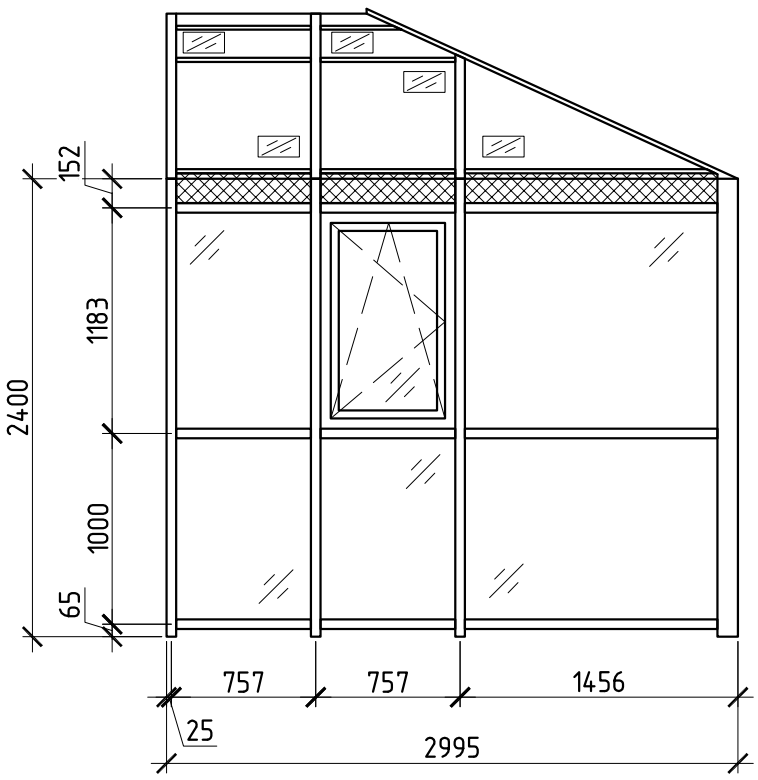

Вид В

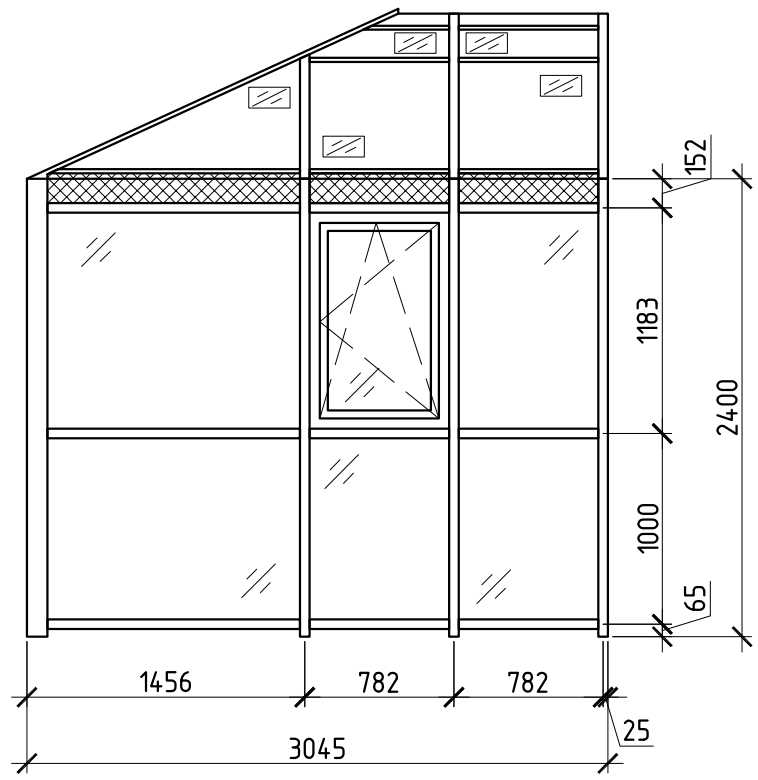

– стеклопакет прозрачный 36мм (4 – 12 – 4 – 12 – 4И)

– стеклопакет прозрачный 36мм (6зак – 22 – 3.1.3И)

1) Цвет профиля – RAL 9016 (белый).

Изм.	Кол. уч.	Лист	№ док.	Подп.	Дата	Дог. 04-01/02-19			
						Частный жилой дом по адресу: д. Былово, ул. Речная, д. 2			
Разраб.		Марков				Зимний сад	Стадия	Лист	Листов
Проверил		Шимаров					П	3	
						Виды А, Б и В	ООО "Алрейн"		