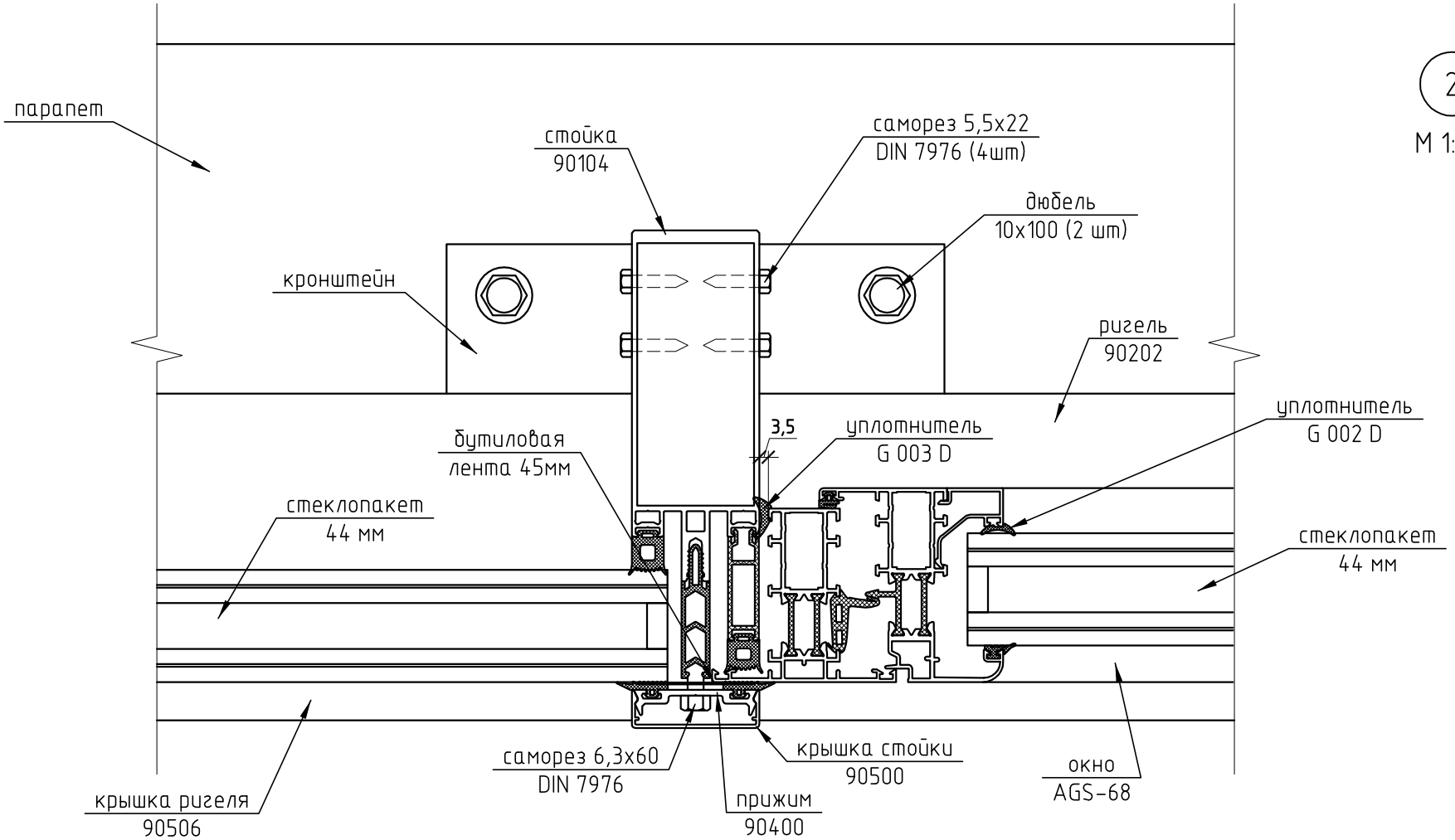

1) Чистый пол условно не показан.

Изм.	Кол. уч.	Лист	№ док.	Подп.	Дата
Разраб.		Марков			
Проверил		Шимаров			

Коттедж по адресу: Моск. обл., Истринский район, д. Обушково, коттеджный поселок "Миллениум парк", участок № 1-089

Зимний сад

Стадия	Лист	Листов
Р	14	

Узел 2

ООО "Алрейн"