Вид сверху.

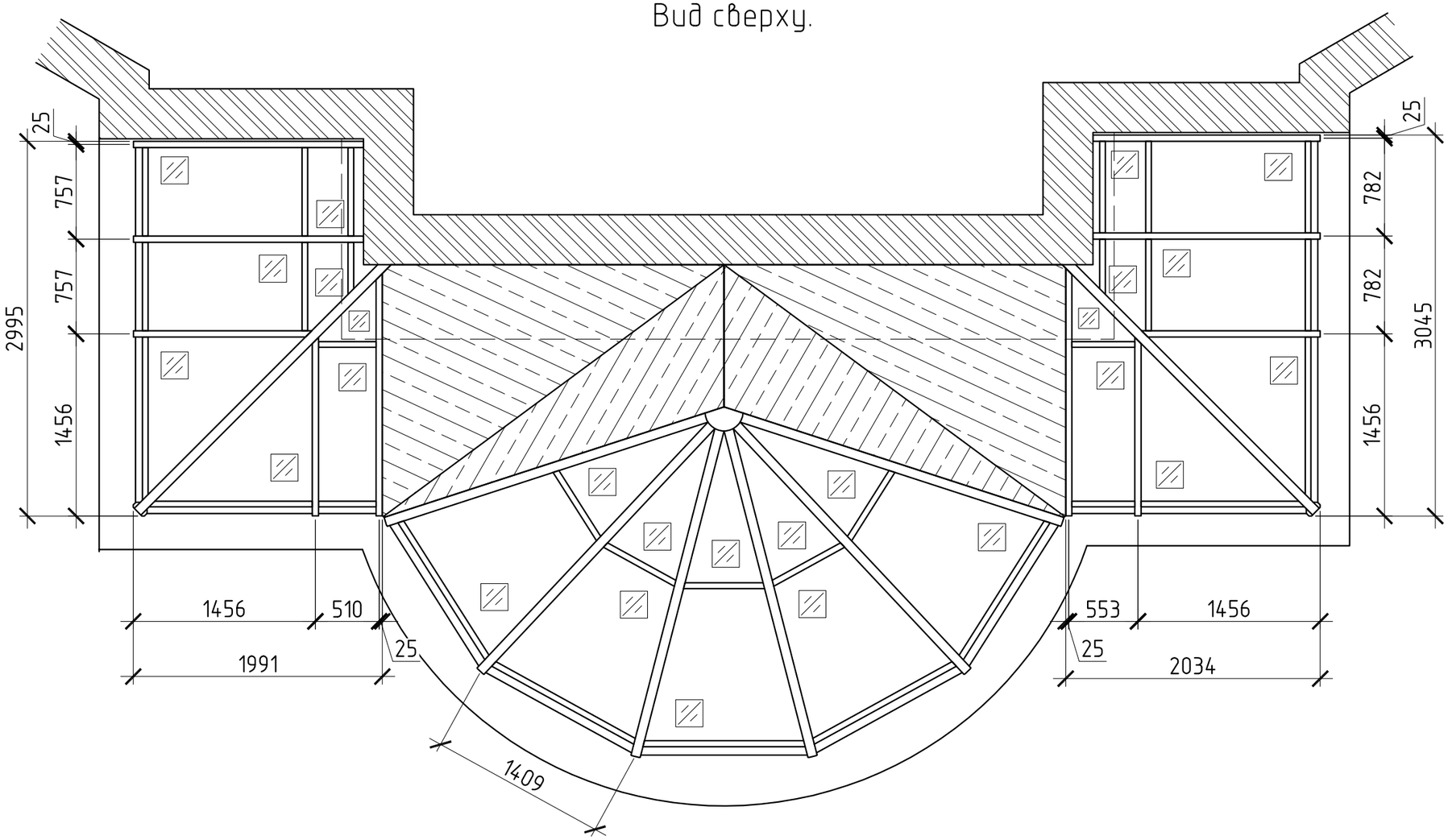

1) Цвет профиля – RAL 9016 (белый).

– стеклопакет прозрачный 36мм (6зак – 22 – 3.1.3И)

						Дог. 04-01/02-19
						Частный жилой дом по адресу: д. Быково, ул. Речная, д. 2
Изм.	Кол.уч.	Лист	№ док.	Подп.	Дата	
Разраб.		Марков				Зимний сад
Проверил		Шимаров				

Стадия	Лист	Листов
П	4	

Вид сверху

ООО "Алрейн"