Балкон 2.

Вид А
(Ок-5)

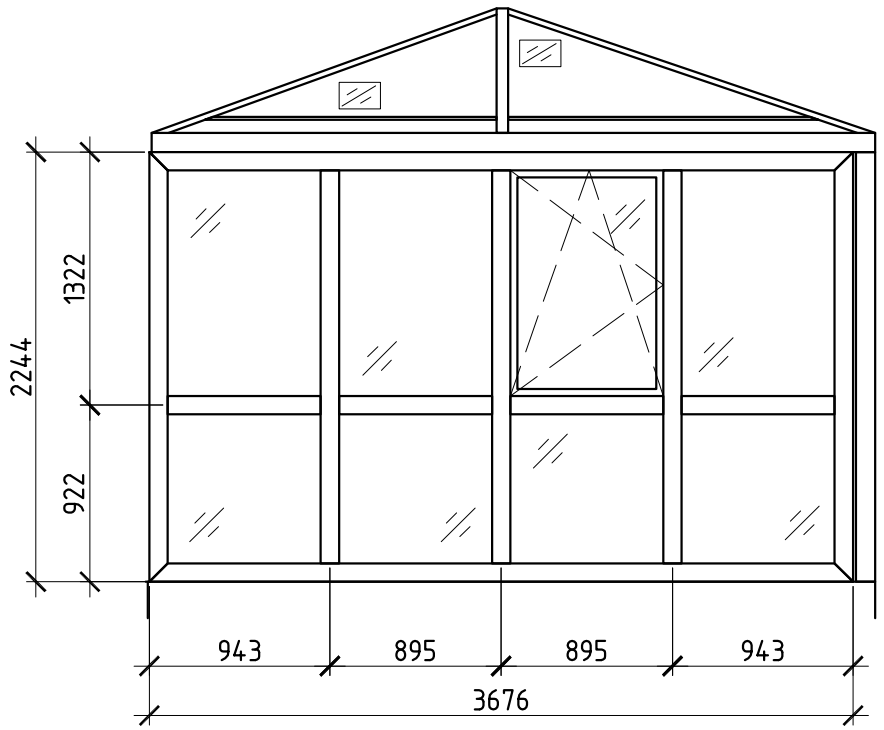

Вид Б
(Ок-6)

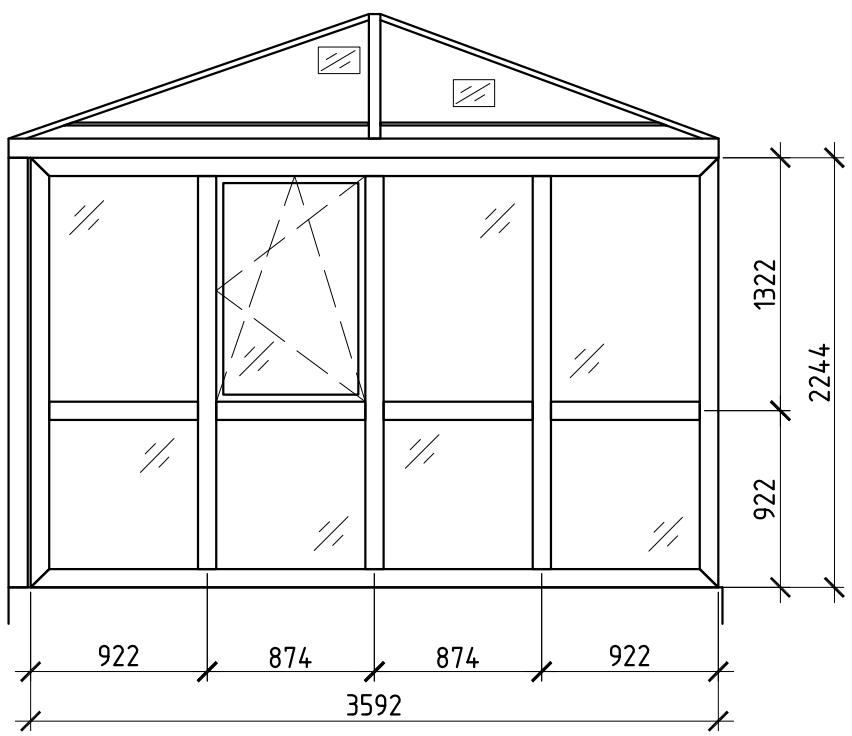

1-1

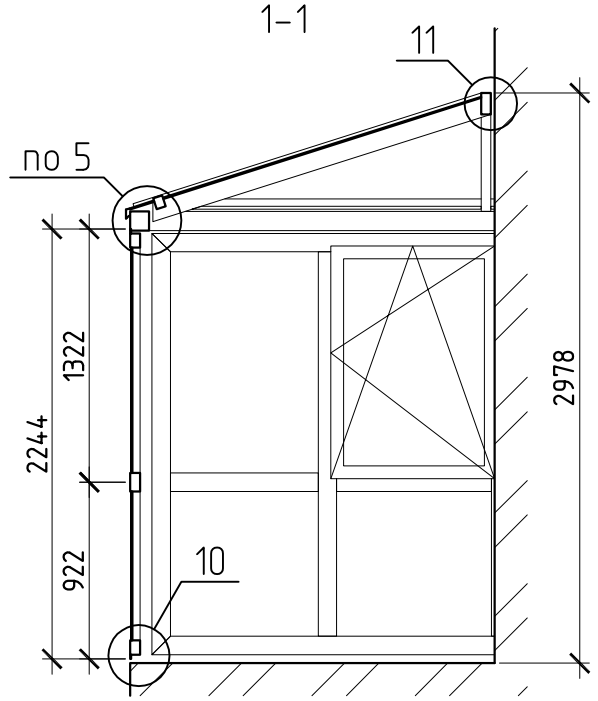

В плане

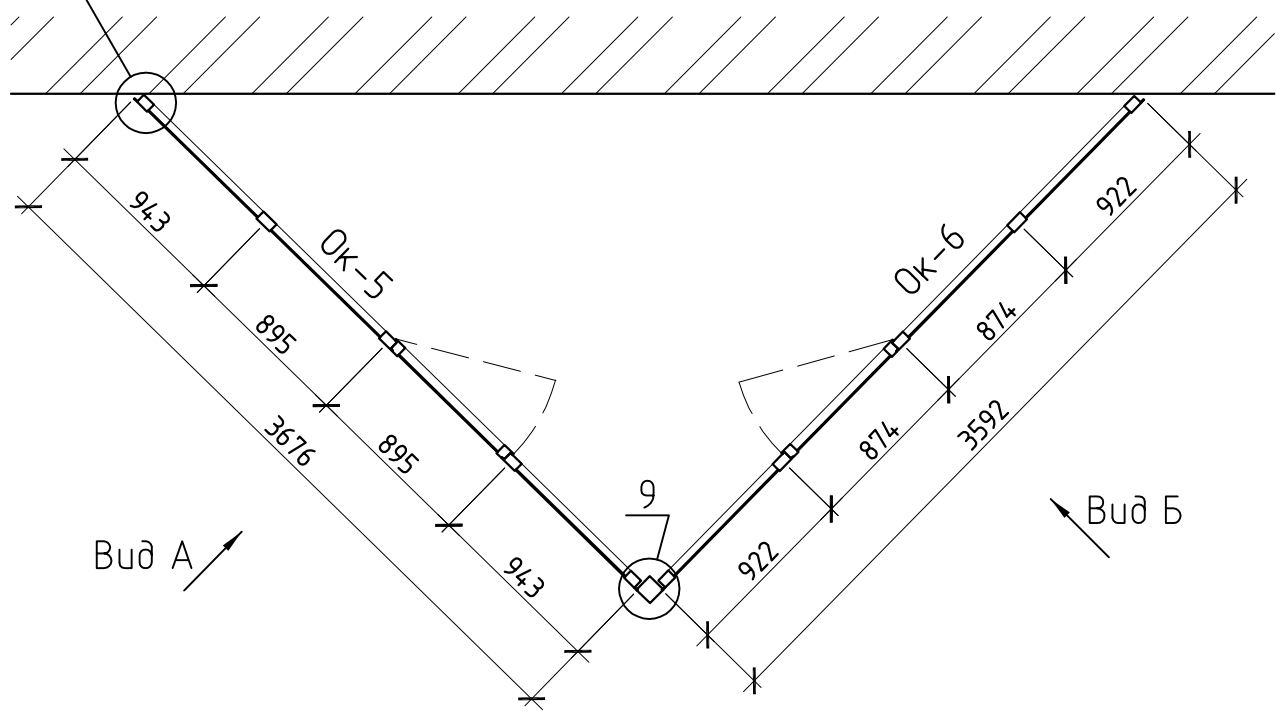

Вид сверху

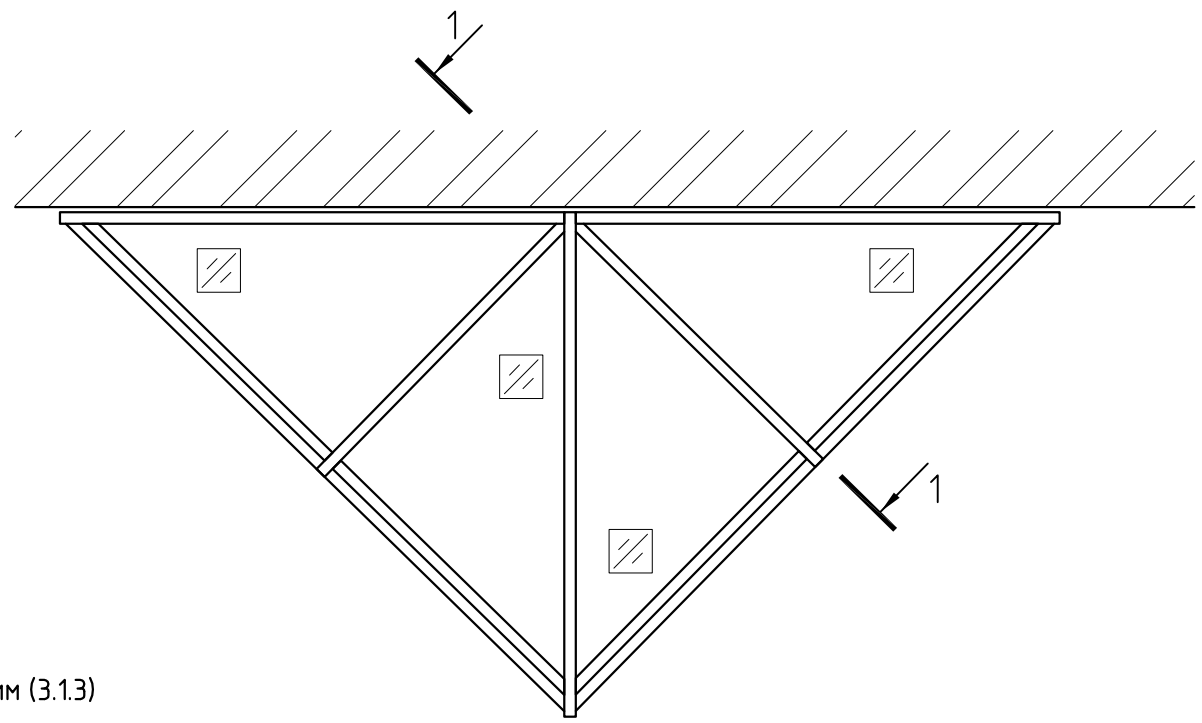

– стекло прозрачное 6 мм

– триплекс прозрачный 6 мм (3.1.3)

1) Цвет профилей – RAL 8017
(коричневый)

Изм.	Кол.уч.	Лист	№ док.	Подп.	Дата	244-02-КМ		
						Частный жилой дом по адресу: Московская обл., Пирогово		
Разраб.		Марков				Остекление балконов	Стадия	Лист	Листов
Проверил							П	4	
						Балкон 2	ООО "Алрейн"		